opk®

EUROPE

SLIDING DOOR SYSTEM EXPERTS

EINFACHHEIT UND INNOVATION

Warum ist das OPK-Schiebetürelement ein wirklich innovatives Produkt?
Es ist so einfach, dass jeder es installieren kann!

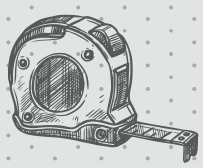

Definiere die Breite der Schiebetür und passe unsere Zarge an die Größe der Tür an, die Du benötigst

Ordne alle Komponenten des Einbauelements gemäß den Anweisungen in der korrekten Reihenfolge der Installation an

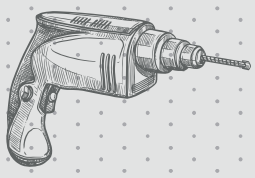

Fahre mit der Montage vor Ort fort und installiere den Einbaukasten an seinem endgültigen Standort

Fertig! Jetzt musst Du nur noch die Verkleidung deiner Schiebetür einsetzen!

Die Details und technischen Lösungen machen den Unterschied in Bezug auf Funktionalität und Leistung aus, sowohl bei der Installation als auch bei der Verwendung der Schiebetür.

EINFACHE INSTALLATION

Dank des OPK-Einbauelements sind die Montage- und Installationsschritte der Schiebetür sehr schnell und intuitiv. Eine Lösung, die sowohl für Heimwerker als auch für ein Fachpublikum geeignet ist!

GERINGE GRÖßE, MAXIMALE ERGEBNISSE

Dank eines Systems, das die Lagerung optimiert, können mit nur einem Produkt bis zu 6 **Standardgrößen** verbaut werden.

EIN EINBAUKASTEN, VIELE ABMESSUNGEN

Das OPK-Einbauelement vereinfacht das Standardverfahren für die Installation eines Schiebetürkastens.
Tatsächlich können unsere Kits während der Montagephase direkt an die endgültige Größe der Schiebetür angepasst werden.

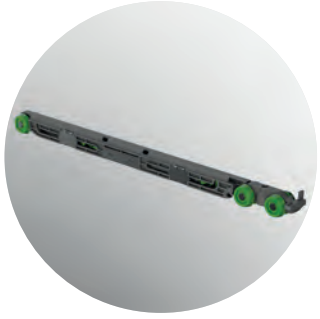

SERIENMÄßIG BEIDSEITIGE DÄMPFUNG

Im Gegensatz zu den anderen bereits auf dem Markt befindlichen Produkten liefert OPK die Zwei-Wege-Dämpfung der Schiebetür **direkt im Kit ohne Aufpreis**. Gemäß der Firmenphilosophie ist es wichtig, unseren Kunden ein Komplettpaket für das beste Erlebnis des täglichen Gebrauchs zu bieten.

HERAUSNEHMBARKEIT DER LAUFSCHIENE

Die Profilierung an den Außenseiten des Einbauelements für Schiebetüren ermöglichen eine Endlosmontage an den CW-75 Profilen der weiterführenden Wand.
Diese Lösung ermöglicht es, die Installation **einfach und schnell** ohne Zusatzprofile auf der Baustelle zu erledigen.

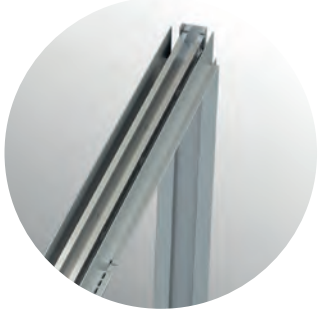

TROCKENBAU-FÜHRUNGEN

Die Führungen am Außenumfang des Einbauelements für Schiebetüren ermöglichen eine direkte Montage an der Trockenbaustruktur der Wand. Diese Lösung ermöglicht es, die Installation des Gegenrahmens zu **verbessern und zu beschleunigen**, ohne zusätzliche Stützprofile vorzusehen.

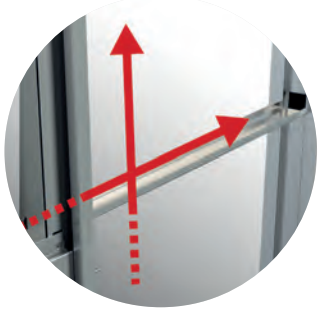

DISTANZHALTER-PROFIL

Das im OPK-Kit enthaltene Distanzhalterprofil ermöglicht eine **perfekt** auf die Gipskartonkonstruktion abgestimmte Montage. Dies erleichtert die Ausrichtung beim Aufstellen des Schiebeelements maßgeblich.

ONE

Schiebetürelement
VOLLSTÄNDIG AUS VERZINKTEM STAHL FÜR HOLZZARGEN

ONE ist der in der Wand verbaute Schiebetürkasten, der Tradition und Innovation vereint. Die Zarge ist komplett aus **verzinktem Stahl** gefertigt und ist für die Installation mit Holztürrahmen, um die Türöffnung zu verkleiden.

Dank seiner Vielseitigkeit **passt** das Schiebetürelement ONE **in jedes Türblatt** und stellt eine praktische Lösung dar, die den täglichen Gebrauch von Schiebetüren garantiert und gleichzeitig einen sauberen und gut integrierten Stil in den Wohnräumen beibehält.

TECHNISCHE EIGENSCHAFTEN

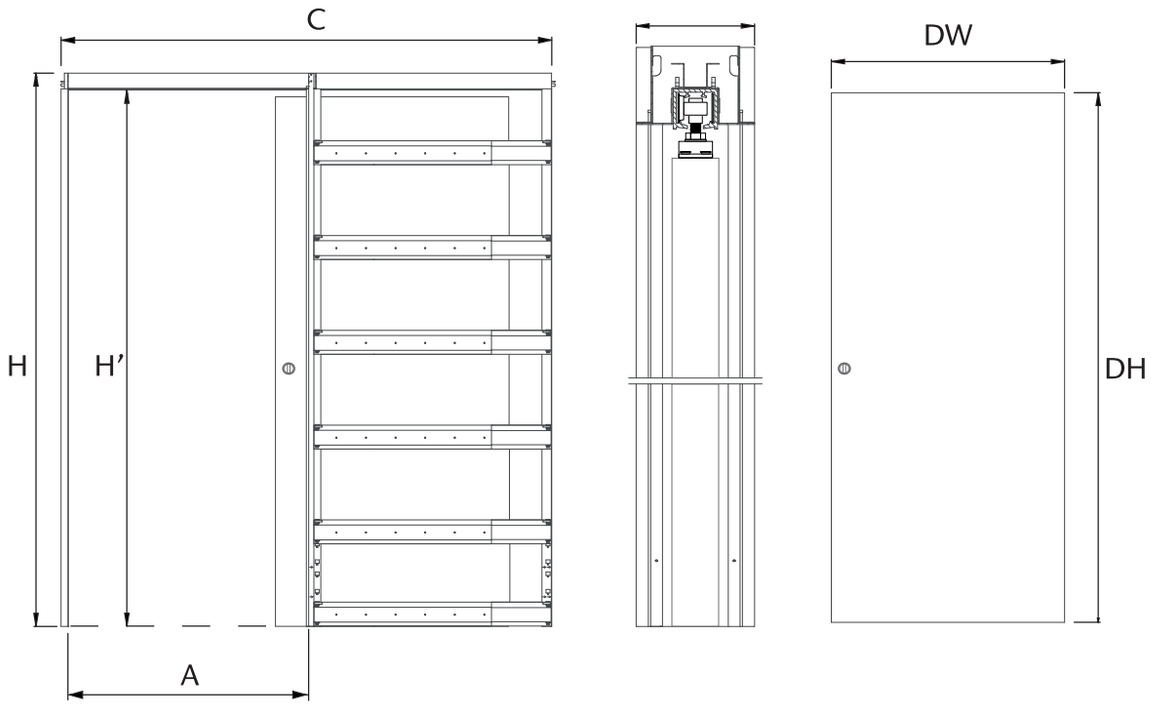

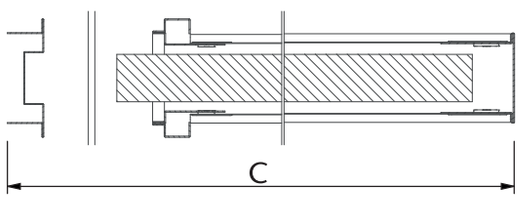

* maximale Türdicke: 42 mm

- Das Herausnehmen der Laufschiene ist jederzeit möglich
- Beidseitige Einzugsdämpfung als Standard
- Türposition hinten und vorne jederzeit, auch nachträglich einstellbar
- Der obere Querträger dient auch als Führung für die Trockenbaustruktur

TECHNISCHES DATENBLATT - Art. Nr. DE610-860ONE

DW x DH Türblattmaße	C x H Elementmaße	A x H' Rohdurchgangsmaße	WT Fertige Wandstärke
610 x 1985 mm	1569 x 2085 mm	640 x 2015 mm	100/125 mm
610 x 2110 mm	1569 x 2210 mm	640 x 2140 mm	100/125 mm
735 x 1985 mm	1569 x 2085 mm	765 x 2015 mm	100/125 mm
735 x 2110 mm	1569 x 2210 mm	765 x 2140 mm	100/125 mm
860 x 1985 mm	1819 x 2085 mm	890 x 2015 mm	100/125 mm
860 x 2110 mm	1819 x 2210 mm	890 x 2140 mm	100/125 mm

TECHNISCHES DATENBLATT - Art. Nr. DE985ONE

DW x DH Türblattmaße	C x H Elementmaße	A x H' Rohdurchgangsmaße	WT Fertige Wandstärke
985 x 1985 mm	2069 x 2085 mm	1015 x 2015 mm	100/125 mm
985 x 2110 mm	2069 x 2210 mm	1015 x 2140 mm	100/125 mm

TECHNISCHES DATENBLATT - Art. Nr. DE1110-1235ONE

DW x DH Türblattmaße	C x H Elementmaße	A x H' Rohdurchgangsmaße	WT Fertige Wandstärke
1110 x 1985 mm	2319 x 2085 mm	1140 x 2015 mm	100/125 mm
1110 x 2110 mm	2319 x 2210 mm	1140 x 2140 mm	100/125 mm
1235 x 1985 mm	2569 x 2085 mm	1265 x 2015 mm	100/125 mm
1235 x 2110 mm	2569 x 2210 mm	1265 x 2140 mm	100/125 mm

- C/CW-Profile können ad der Oberkante des Schiebetürkastens beliebig positioniert werden
- Der obere Querträger ist je nach Türbreite variabel in der Breite
- Die Vertikalprofile sind flexibel für verschiedene Standardhöhen

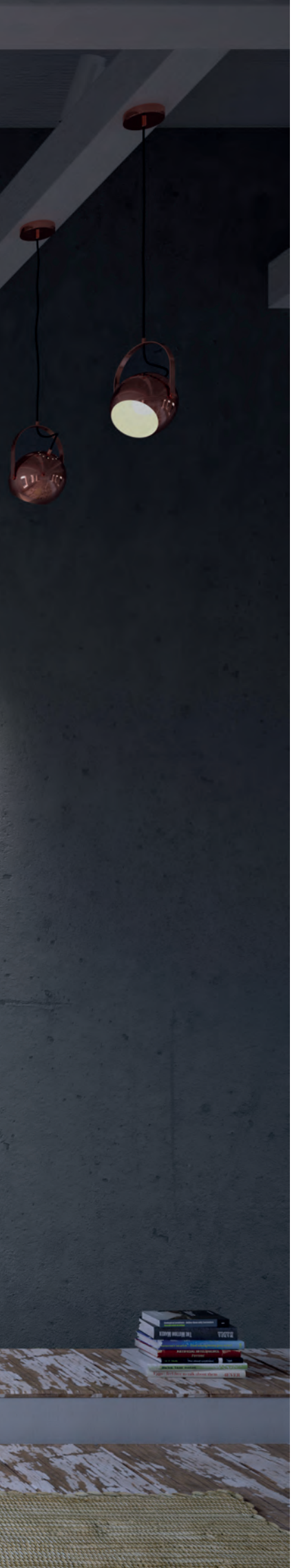

GIANT ONE

Zubehör
FÜR DIE SONDERHÖHE

GIANT ist das Zubehör, mit dem jedes ONE-Schiebetürelement eine Höhe von bis zu 2,70 Metern erreichen kann.

Eine innovative Lösung für Schiebetürsysteme, die Installationszeit für Türen mit Sonderhöhe verkürzt.

Eine einfache Umwandlung von ONE in einen XXL-Schiebetürkasten.

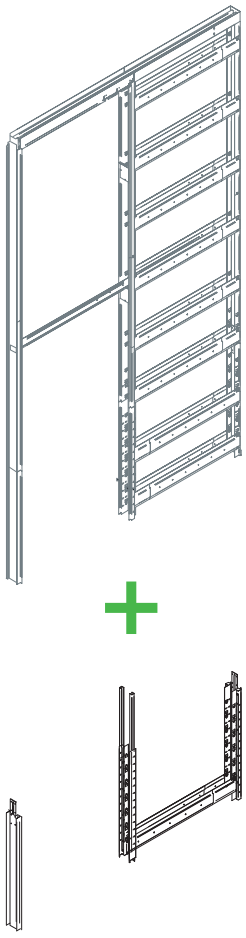

TECHNISCHE EIGENSCHAFTEN

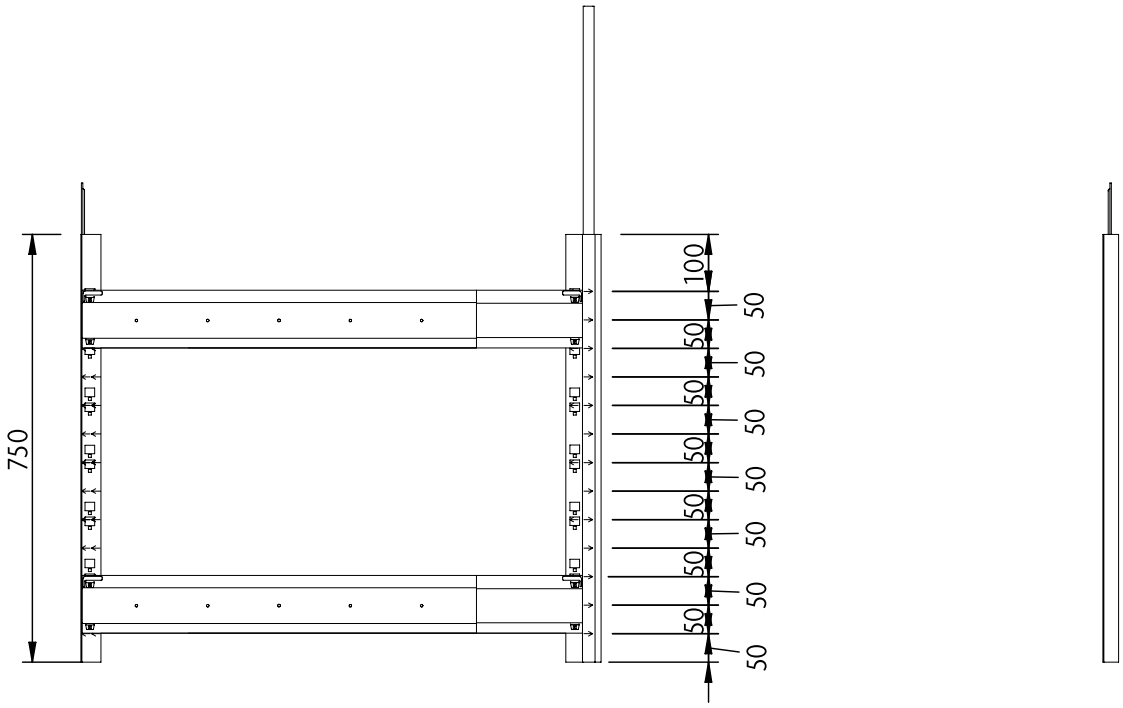

- Maximal erreichbare Türblatthöhe: 2700 mm
- Erweiterung der Höhe in 5cm – Schritten
- Erstellung eines Einbauelements mit Sonderhöhe in kurzer Zeit
- Kleine Verpackungsgröße zur Optimierung der Lagerung: 120 x 14 x 9 cm

TECHNISCHES DATENBLATT- Art. Nr. GIANT ONE

DH Türgröße	**H** Elementgröße	**H'** Durchgangsbreite	**WT** Fertige Wandstärke
2210 mm	2310 mm	2240 mm	100/125 mm
2260 mm	2360 mm	2290 mm	100/125 mm
2310 mm	2410 mm	2340 mm	100/125 mm
2360 mm	2460 mm	2390 mm	100/125 mm
2410 mm	2510mm	2440 mm	100/125 mm
2460 mm	2560 mm	2490 mm	100/125 mm
2510 mm	2610 mm	2540 mm	100/125 mm
2560 mm	2660 mm	2590 mm	100/125 mm
2610 mm	2710 mm	2640 mm	100/125 mm
2660 mm	2760 mm	2690 mm	100/125 mm
2710 mm	2810 mm	2740 mm	100/125 mm
2760 mm	2860 mm	2790 mm	100/125 mm

- Vorgebohrte Erweiterungsprofile zur Erleichterung der Montage
- Vorgestanzte Erweiterungsprofile zur Erleichterung der Identifizierung der richtigen Höhe
- Zusätzliche Querstreben im Paket enthalten
- Garantierte Stabilität

TWIN ONE

Zubehör
DOPPELTÜR

Dank TWIN kann man 2 ONE Schiebetürelemente verbinden und ein doppeltes Schiebetürsystem in der Wand laufend einbauen.

Durch die Verwendung einer einfachen Schablone ist die Kopplung zweier Schiebetürkästen einfach und fehlerfrei. Für mehr Durchgangslicht bei sehr kurzen Montagezeiten.

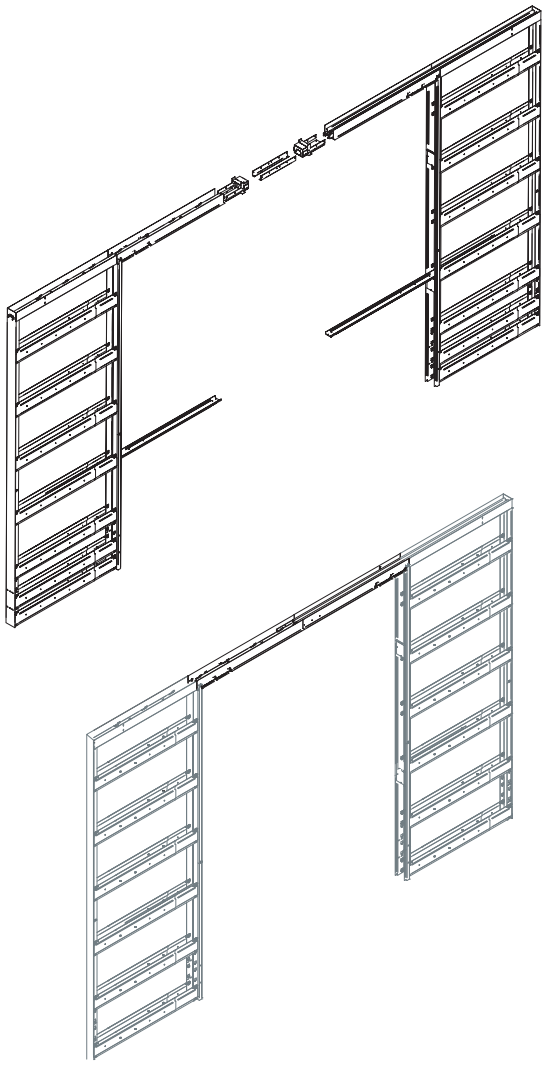

TECHNISCHE EIGENSCHAFTEN

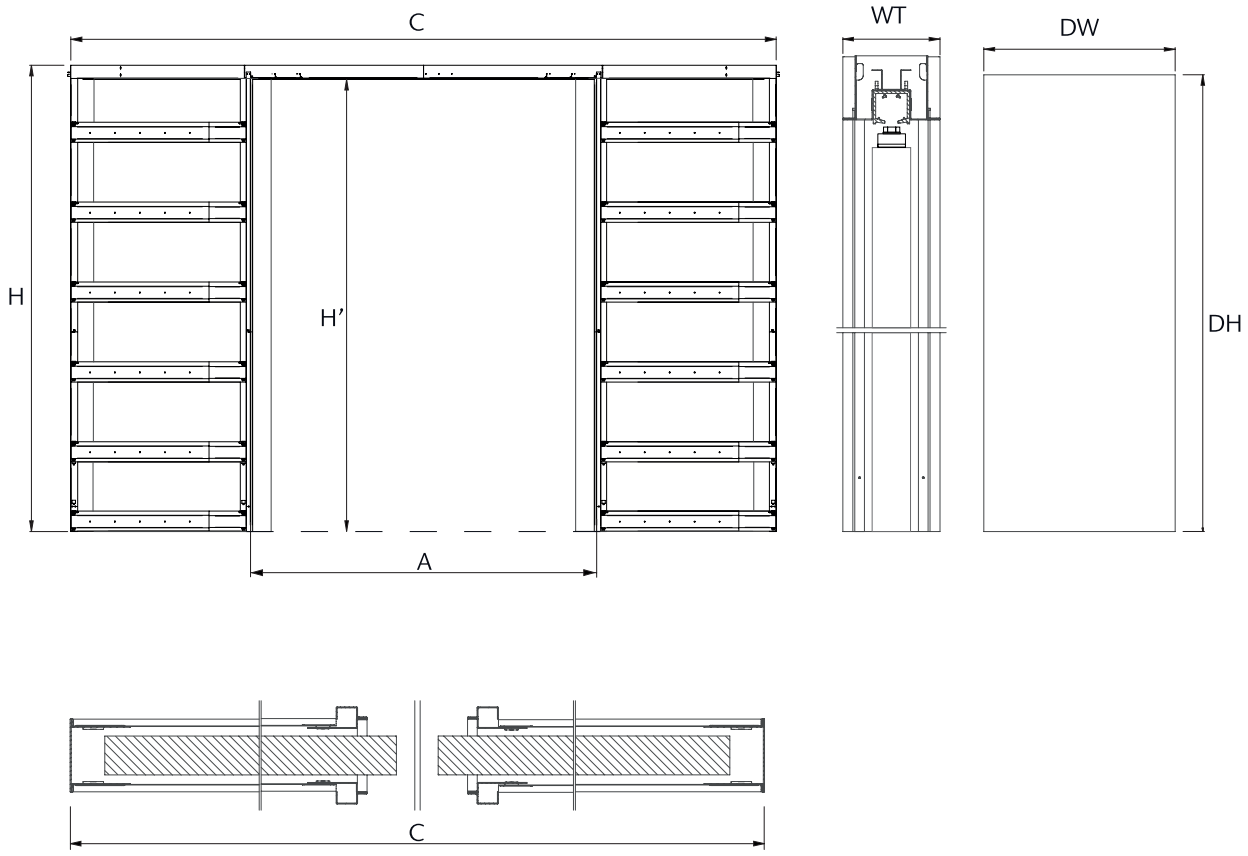

- Erstellung von großen Durchgangsbreiten bis 2200 mm
- Verwendung von Einbauelementen mit Standardbreiten
- Keine zusätzliche Arbeit an den Holzverkleidungen
- Erstellung eines Doppeltür-Einbauelements in kurzer Zeit

TECHNISCHES DATENBLATT - Art. Nr. TWIN ONE

DW x DH Türgröße	C x H Elementgröße	C' x H' Durchgangslichte	WT Fertige Wandstärke
610+610 x 1985 mm	3035 x 2085 mm	1230 x 2015 mm	100/125 mm
610+610 x 2110 mm	3035 x 2210 mm	1230 x 2140 mm	100/125 mm
735+735 x 1985 mm	3035 x 2085 mm	1480 x 2015 mm	100/125 mm
735+735 x 2110 mm	3035 x 2210 mm	1480 x 2140 mm	100/125 mm
860+860 x 1985 mm	3535 x 2085 mm	1730 x 2015 mm	100/125 mm
860+860 x 2110 mm	3535 x 2210 mm	1730 x 2140 mm	100/125 mm
985+985 x 1985 mm	4035 x 2085 mm	1980 x 2015 mm	100/125 mm
985+985 x 2110 mm	4035 x 2210 mm	1980 x 2140 mm	100/125 mm
1110+1110 x 1985 mm	4535 x 2086 mm	2230 x 2015 mm	100/125 mm
1110+1110 x 2110 mm	4535 x 2145 mm	2230 x 2140 mm	100/125 mm
1235+1235 x 1985 mm	5035 x 2086 mm	2480 x 2015 mm	100/125 mm
1235+1235 x 2110 mm	5035 x 2145 mm	2480 x 2140 mm	100/125 mm

- Kleine Verpackungsgröße zur Optimierung der Lagerung: 34 x 13 x 9 cm
- Stahlschablonen zur Vereinfachung des Schneidens der oberen Querstücke
- Verstärkte Kupplungsstifte für das obere Tragprofil
- Garantierte Stabilität

opk®
EUROPE

www.opk-europe.com